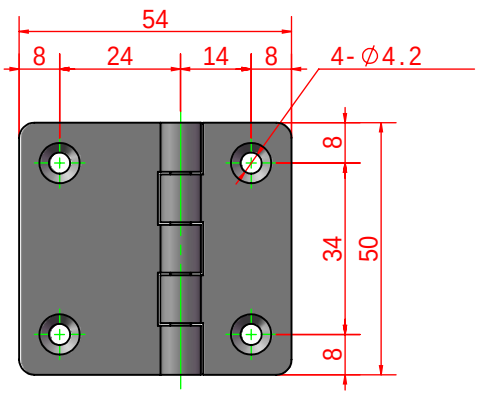

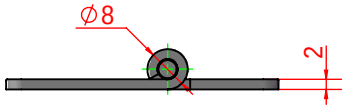

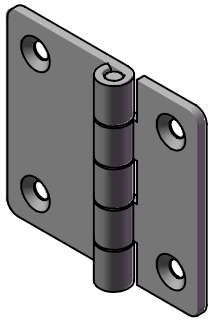

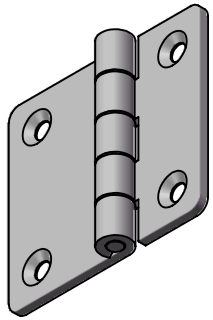

SHANG KUN	
SK2-028-4	